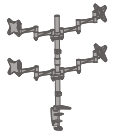

10. Rango de ajuste de eje de giro

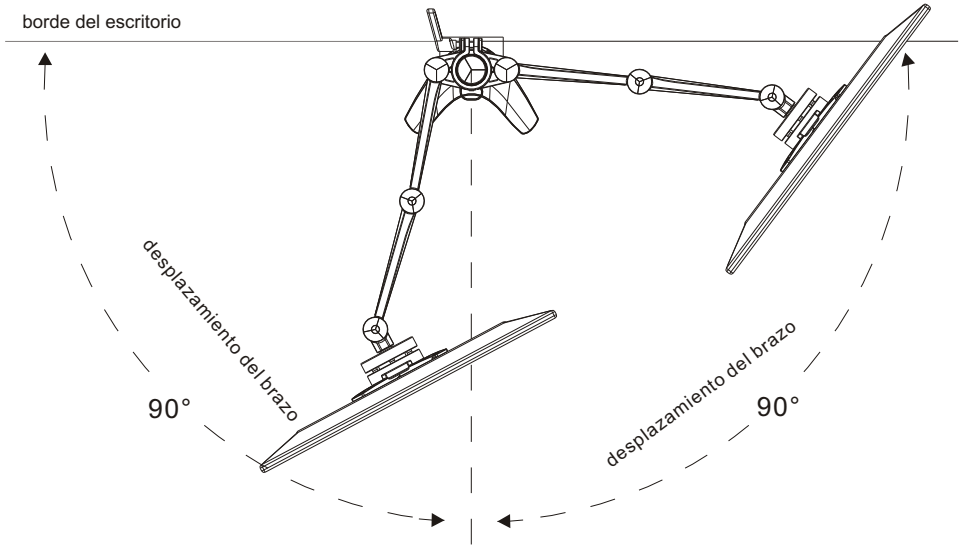

⚠ ¡El desplazamiento del brazo por encima de este rango puede producir que el soporte se resbale del escritorio causando lesiones graves!

Mantenimiento
- Compruebe que la pinza de sujeción para escritorio está fijada para asegurar su uso periódicamente (al menos cada tres meses)
- Por favor, póngase en contacto con su distribuidor si tiene alguna pregunta.

TooQ
CREATE ▼ INSPIRE

MANUAL DE INSTALACIÓN

Soporte de monitores LCD para escritorio

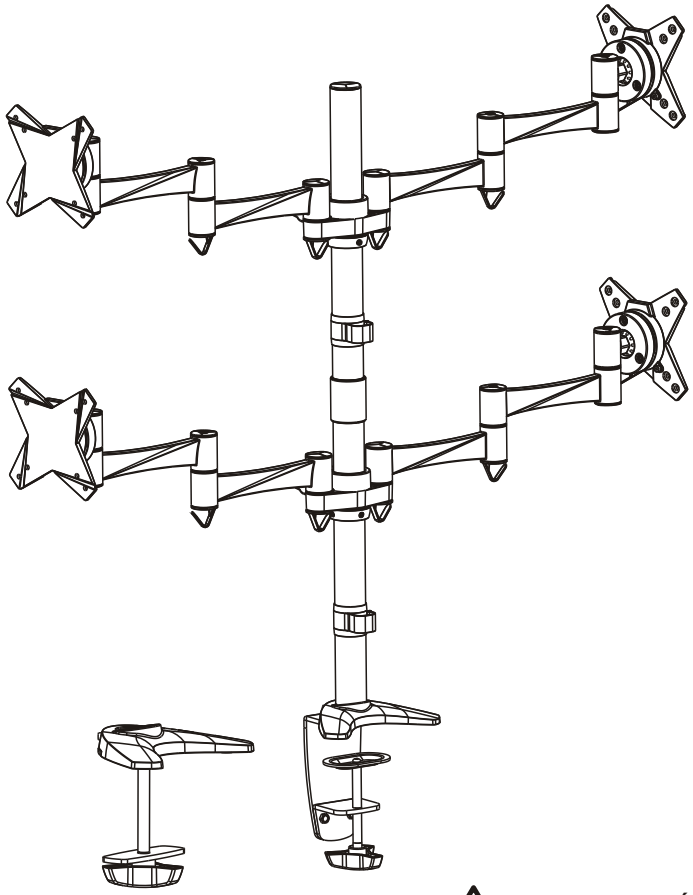

PRECAUCIÓN: NO EXCEDA EL PESO NOMINAL. ¡PUEDEN OCURRIR LESIONES GRAVES Y DAÑOS PERSONALES!

DB2023TN	75x75 100x100	27" MAX	8kgx4 (17.6lbsx4) RATED

EMITIDO: SEPTIEMBRE DE 2014

NOTA: Lea el manual de instrucciones por completo antes de comenzar la instalación y ensamblaje.

⚠ AVISO

- No comience la instalación hasta que no haya leído y comprendido todas las instrucciones y avisos contenidos en esta hoja de instalación. Si usted tiene alguna pregunta acerca de cualquiera de las instrucciones o advertencias, por favor póngase en contacto con su distribuidor local.
- Este soporte fue diseñado para ser instalado y utilizado SOLO como se especifica en este manual. El uso indebido de este producto puede causar daños o lesiones graves.
- Asegúrese que la superficie de montaje soportará el peso combinado del soporte y los periféricos instalados en él de manera segura.
- Apriete los tornillos firmemente, pero no apriete demasiado. El apriete excesivo puede causar daños en las piezas. Esto reduce enormemente la fuerza de fijación del soporte.
- Este producto está diseñado para su uso en interiores. El uso de este producto en exteriores podría producir fallo del producto y lesiones personales.

Lista de verificación de componentes

IMPORTANTE: Asegúrese que ha recibido todas las partes conforme a esta lista de verificación antes de la instalación. Si falta o está defectuosa alguna pieza, contacte con su distribuidor local para que sea reemplazada.

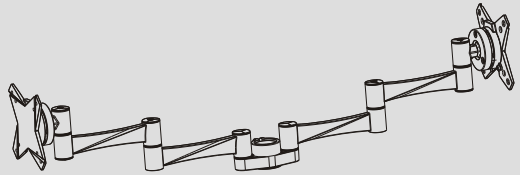

conjunto de brazos articulados (x2)
A

poste superior (x1)
C

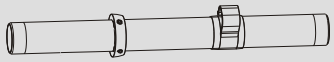

poste inferior (x1)
B

pieza de conexión (x1)
D

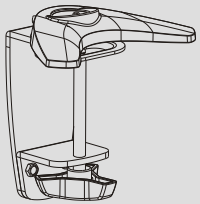

pinza de sujeción para escritorio (x1)
E

Paquete

sujeta cables (x8)

tornillo (x8)

Paquete Mx4

M4x14 tornillo (x4)
M-A

M5x14 tornillo (x4)
M-B

D5 arandela (x4)
M-C

Paquete P

3mm Llave “Allen” (x1)
P-A

4mm Llave “Allen” (x1)
P-B

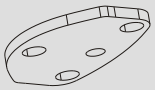

Placa de la base (x1)
P-C

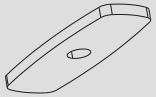

protector (x1)
P-D

1. Instalación de las piezas sujeta cable

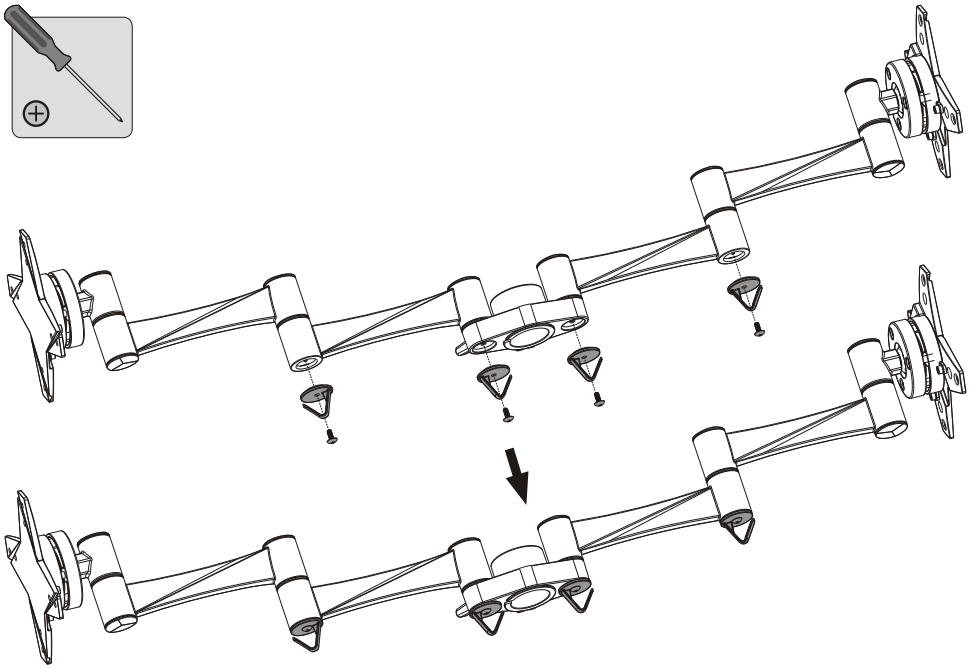

2. desmontaje de las placas tipo VESA

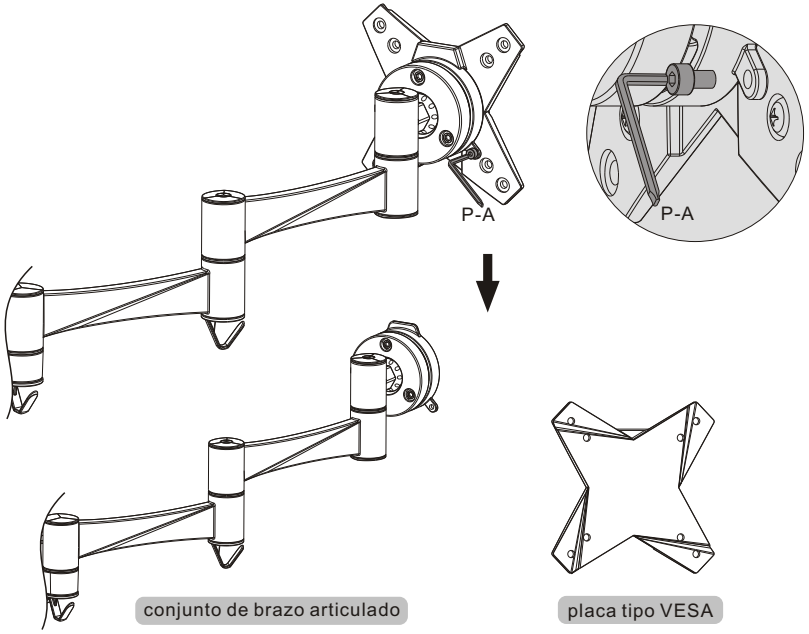

3. Ensamblaje de poste y pinza de sujeción de escritorio

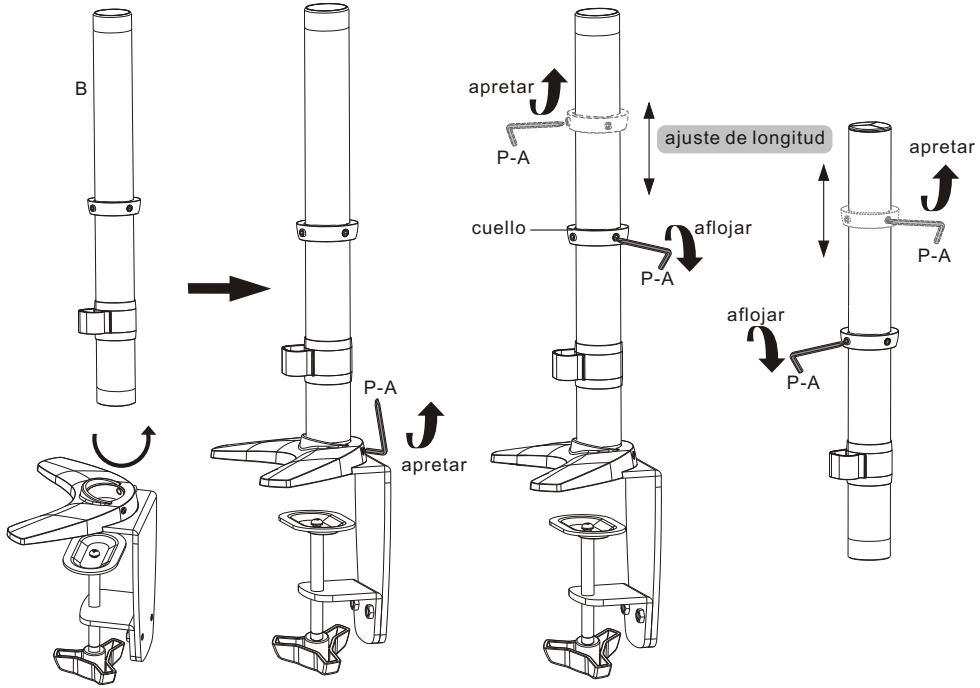

4. Anclaje al escritorio

4a. Instalación en el borde

Nota: espesor de escritorio min. = 10mm
espesor de escritorio max. = 90mm

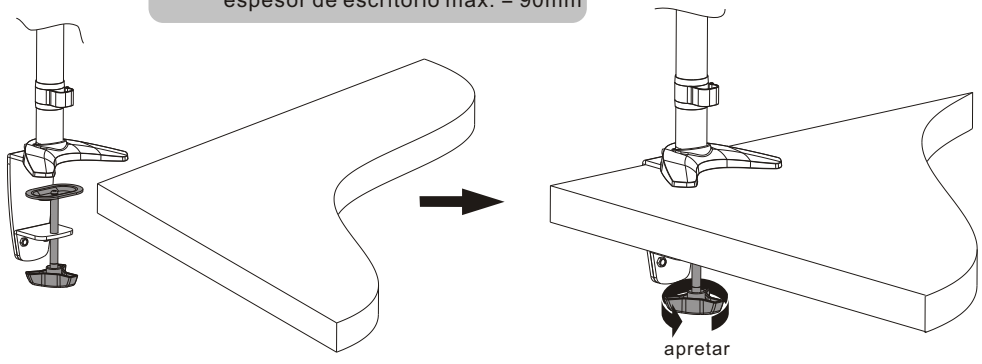

Gire el tornillo de ajuste hasta que la pinza encaje en el borde del escritorio, luego apriételo bien.

4. Colocación en el Escritorio

4b. Instalación mediante agujero

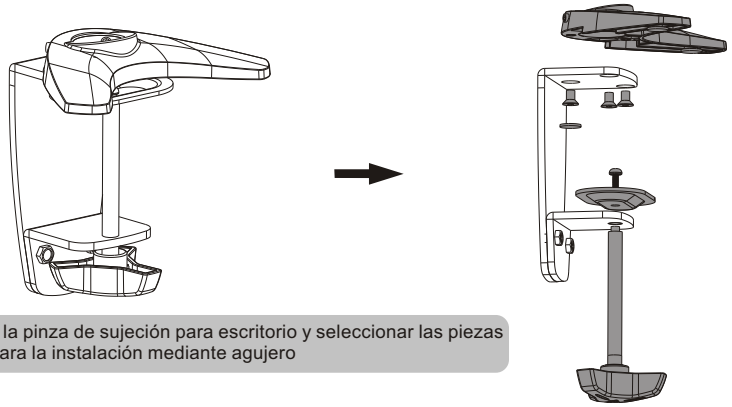

Desmontar la pinza de sujeción para escritorio y seleccionar las piezas correctas para la instalación mediante agujero

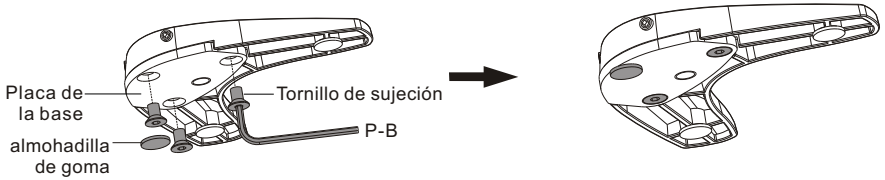

Reinstale la placa de la base con los tres tornillos quitados anteriormente, luego apriételos bien.

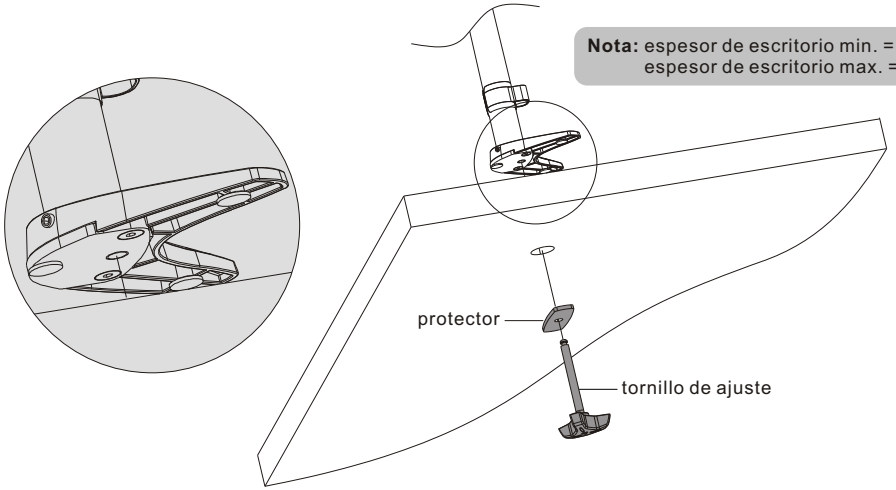

Nota: espesor de escritorio min. = 10mm
espesor de escritorio max. = 70mm

Inserte el tornillo de ajuste dentro de la placa de la base a través del agujero. Luego, utilice el tornillo de ajuste para fijar y apretar firmemente.

5. Instalación del conjunto de brazo articulado

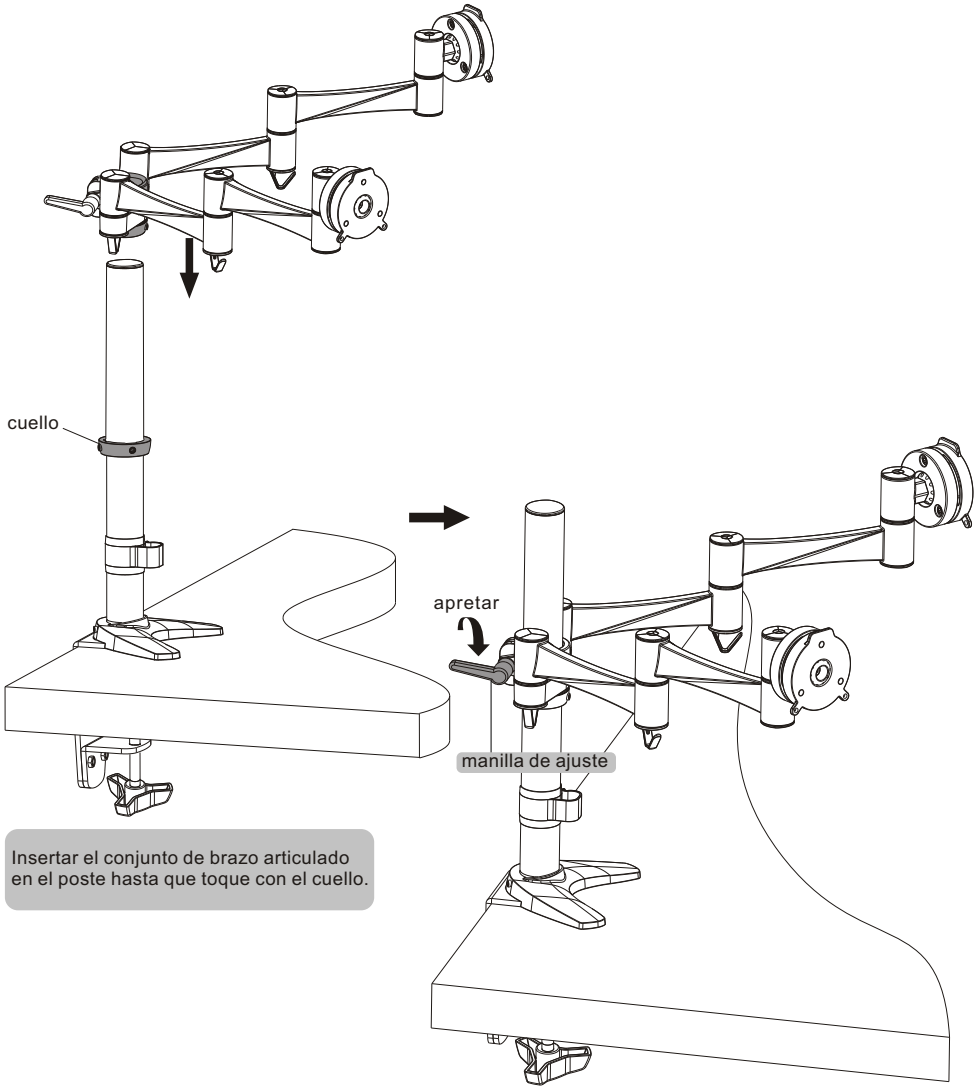

Insertar el conjunto de brazo articulado en el poste hasta que toque con el cuello.

Nota: La manilla de plástico se puede salir debido a la cantidad limitada de espacio.

apretar

manilla de ajuste

Insertar el conjunto de brazo articulado en el poste hasta que toque con el cuello.

C

P-A

D

B

6. Instalación de las placas tipo “VESA”

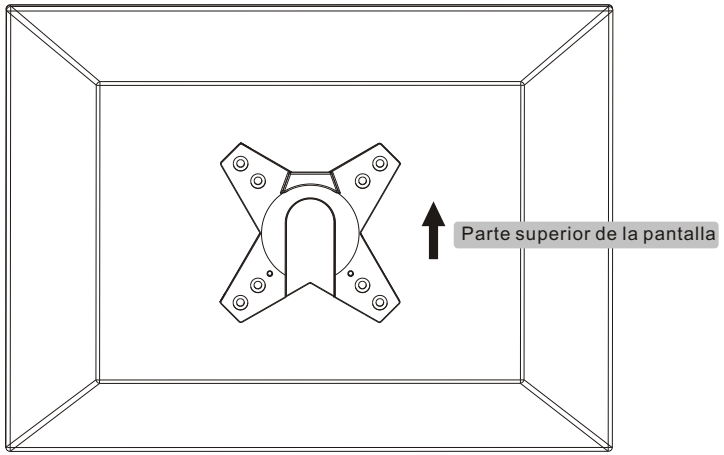

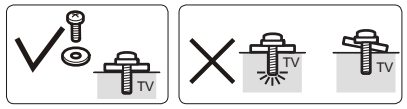

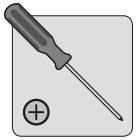

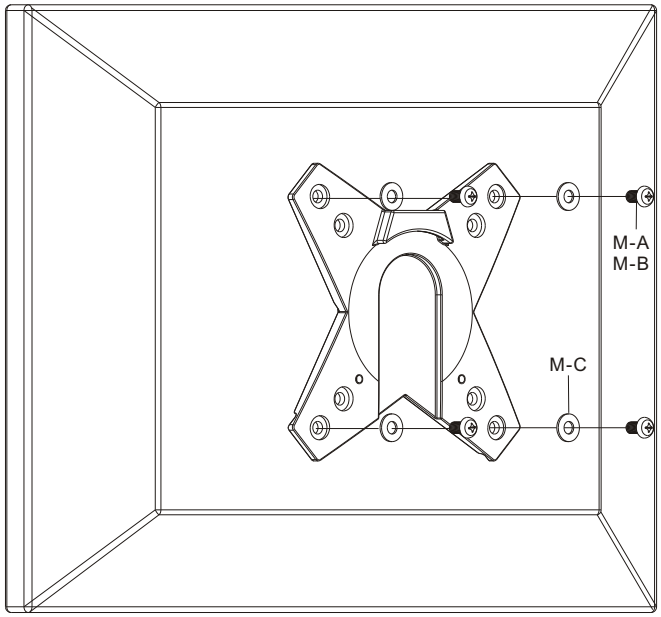

Atornille la placa tipo “VESA” a la pantalla.

Apriete todos los tornillos pero no demasiado.

7. Instalación de las pantallas

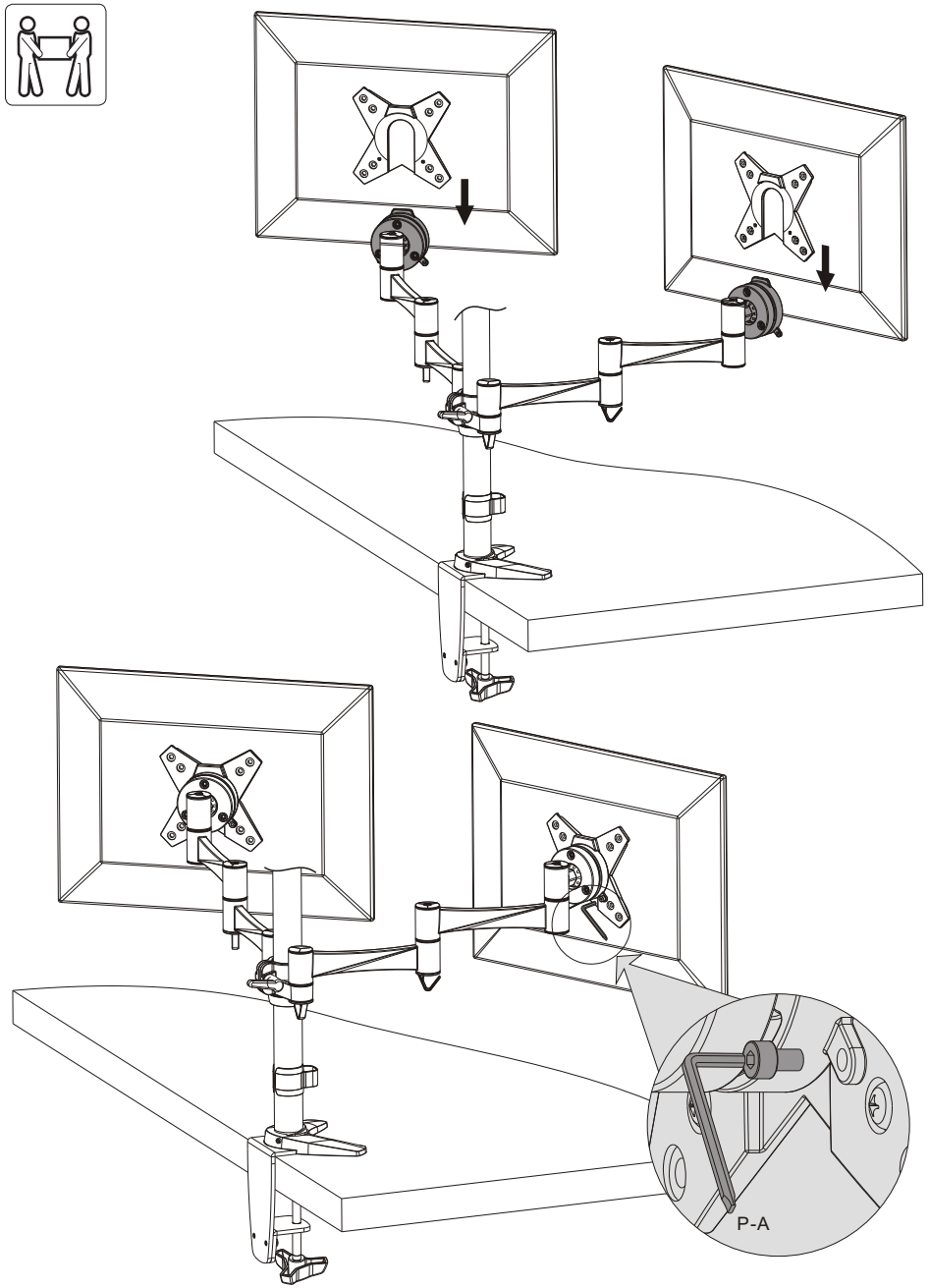

Inserte la placa tipo “VESA” al montaje y use los tornillos previamente retirados para fijarla. Asegúrese de que la pantalla se fija de forma segura antes de soltarla finalmente.

8. Colocación del cableado

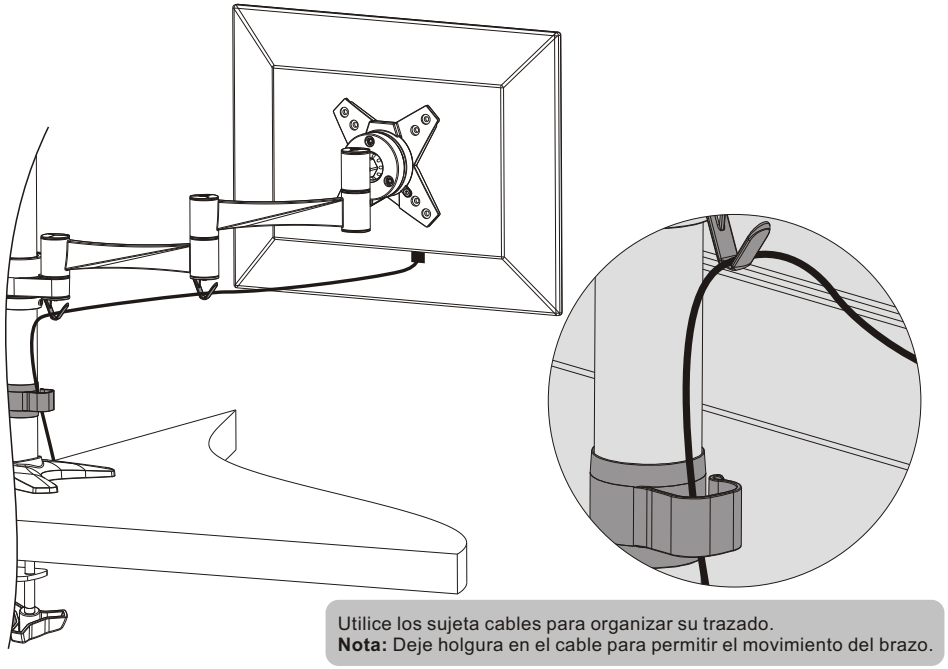

Utilice los sujeta cables para organizar su trazado.
Nota: Deje holgura en el cable para permitir el movimiento del brazo.

9. Ajuste

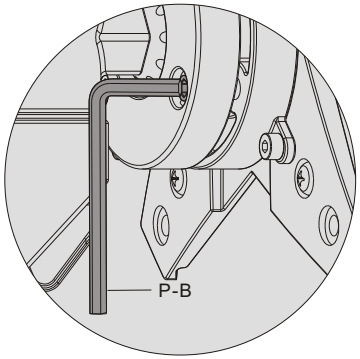

Se requiere que afloje o apriete ligeramente los tornillos debido a los diferentes pesos de las pantallas.

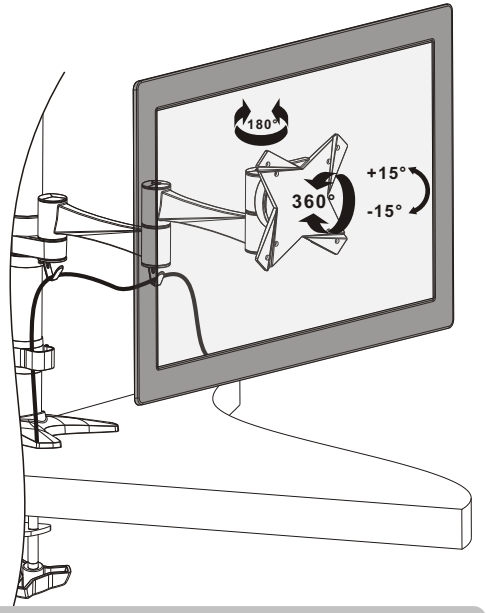

Ajuste a la posición o giro deseados.